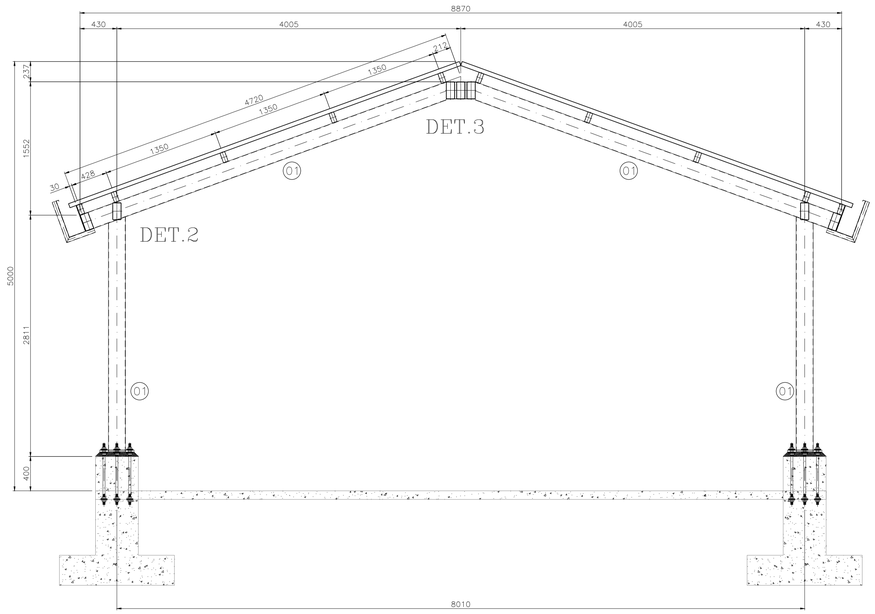

CORTE A-A (KIOSKO)
ESC._____1:30

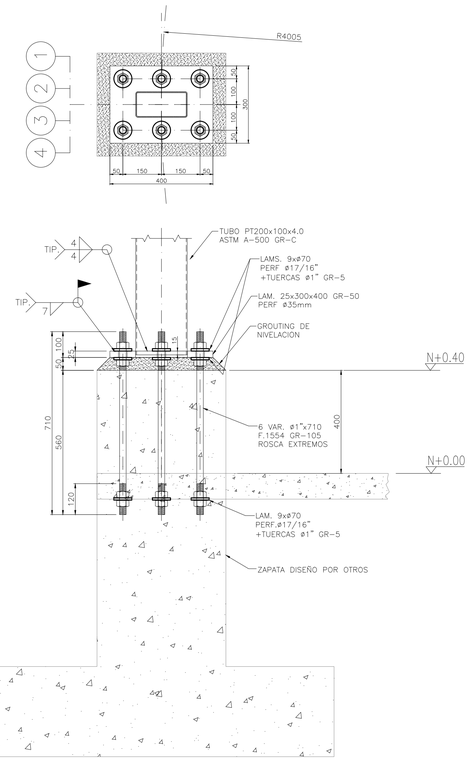

DETALLE 1
ESC._____1:10

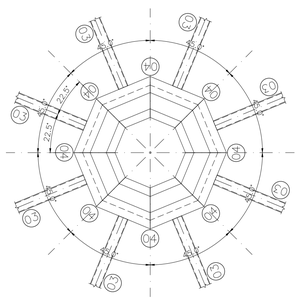

CORTE C-C
ESC._____1:12.5

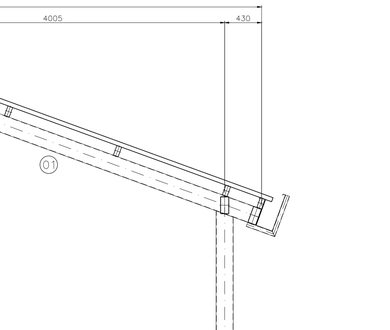

DETALLE 2
ESC._____1:10

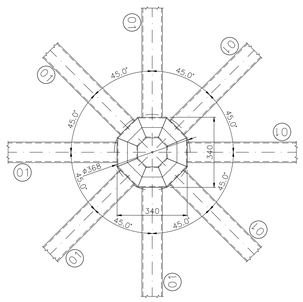

CORTE B-B
ESC._____1:12.5

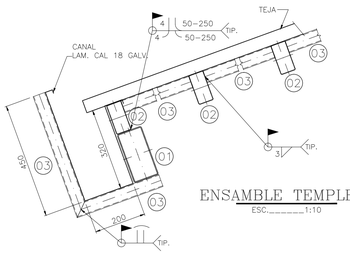

ENSAMBLE TEMPLETE
ESC._____1:10

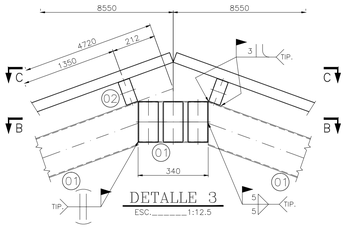

DETALLE 3
ESC._____1:12.5

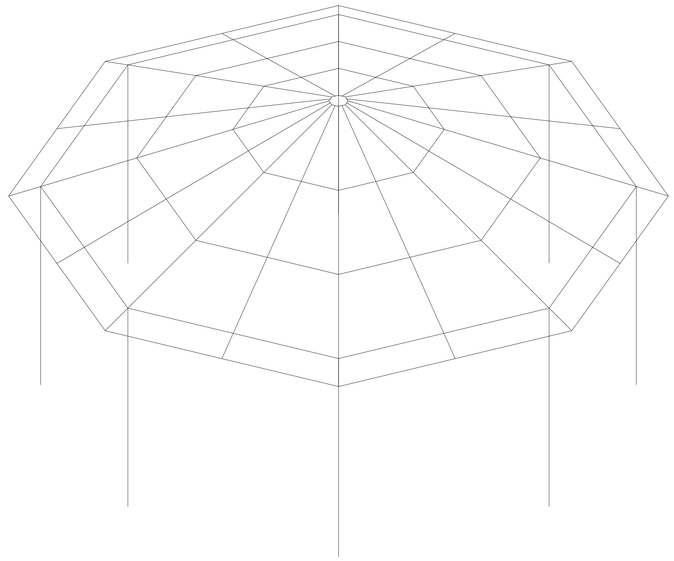

PERSPECTIVA GENERAL
ESC._____1:...

ESPECIFICACIONES DE DISEÑO

REGLAMENTO COLOMBIANO DE CONSTRUCCION SISMO RESISTENTE NSR-10

CARGAS

MUERTA:	
*TEJA	5 Kg/m²
*ACCESORIOS, ILUMINACION, VARIOS	10 Kg/m²
*PESO PROPIO EST. METALICA	S/N CALCULOS
VIVA	50 Kg/m²
VIENTO	50 Kg/m²

PARAMETROS SISMICOS

PERFIL DEL SUELO TIPO C
ZONA DE AMENAZA SISMICA BAJA
GRUPO DE USO II
COEFICIENTE DE IMPORTANCIA 1.1
Aa = 0.10
Av = 0.10
Ro = 2 / R = 1.35
SISTEMA DM, PORTICOS ACERO PERFILES TUBULARES CERCHAS NO DUCTILES, COLUMNAS EN VOLADIZO.

ESPECIFICACIONES DE MATERIALES

ANCLAJES
ANCLAJE QUIMICO ☐
- BARRAS HAS GRADO B 7 ☑
- SAE 1045A - 37 ☐
- BARRAS A - 37 ☐
- EPOXICO EPCON CERAMICS G522 ☐
- EPOXICO HILTY RE-500 ☑

ANCLAJE MECANICO ☐
- ANCLA EXPANSIVA HKB CUÑA ☐
- BARRAS SAE 1020N (Embebidas) ☐
- BARRAS SAE 1040N (Embebidas) ☐
- BARRAS F 1554 GR-105 (Embebidas) ☑

TORNILLERIA
- TORNILLOS A 325 ☑
- TORNILLOS A 490 ☐
- TORNILLOS SAE Grado 5 ☐
- TORNILLOS SAE Grado 8 ☐

PERFILES ESTRUCTURA
- PERFILES EUROPEO (ASTM A-572 G-50) ☑
- PERFILES I PREFABRICADOS (ASTM A-572) ☑
- PERFILES AMERICANOS TIPO W (G-50) ☑
- PERFILES AMERICANOS TIPO Channel (G-50) ☑
- TUBERIA ESTRUCTURAL A-500 GRADO C ☑
- PERFILES ANGULOS ASTM A-500 GR-50 ☑

LAMINAS DE CONEXIONES
- Lam A-36 ☐
- Lam A-572 ☑

PINTURA
LIMPIEZA SANORMA SSPC
- SSPC - SP 2 ☐
- SSPC - SP 3 (Limpieza Mecanica) ☑
- SSPC - SP5 (Metal Blanco) ☐
- SSPC - SP6 (Grado Comercial) ☐
- SSPC - SP7 (Brush Off) ☐
- SSPC - SP8 (Pickling - Quimica) ☐
- SSPC - SP10 (Metal Casi Blanco) ☐

IMPRIMANTE
- Anticorrosivo Base Alquidica ☑
- Anticorrosivo Base Epóxica ☐
- Auto imprimante ☐

ACABADO
- Esmalte Base Alquidica ☐
- Esmalte Base Epóxica ☐
- Esmalte Uretano ☐
- Galvanizado en Caliente ☑
- Galvanizado en Frio (retoques en obra - Galvanox o Zinkit) ☐

ENTREPISOS

CONECTORES DE CORTANTE
- Canales A - 572 Gr.50 ☐

SOLDADURA
- TALLER E70XX ☑
- OBRA E70XX ☑

Findeter
Financiera del Desarrollo

PROYECTO

DIAGNOSTICOS, ESTUDIOS, DISEÑOS Y CONSTRUCCIÓN DE ADECUACIONES PRIORIZADAS POR EL ICBF PARA LOS CENTROS DE ATENCIÓN ESPECIALIZADOS DE TURBACO Y VALLE DE LILI EN LOS DEPARTAMENTOS DE BOLIVAR Y VALLE DEL CAUCA

DISEÑO

B-SIGN INGENIERÍA
Ing. JUAN CAMILO BRETON PEÑA
Esp. Estructuras
MAT. 25202-2003312 CND

CORDINADOR:

SUPERVISION

CONTRATISTA

GESTION RURAL Y URBANA S.A.S.

DIRECTOR DE PROYECTO:

NOMBRE: **ARQ. ANDRES ABRIL**
MAT. No. A25392007 - 79938509

INTERVENTORIA

SOCIEDAD TECNICA SOTA LTDA

DIRECTOR DE INTERVENTORIA:

NOMBRE: **ARQ. BRAULIO ABSALON CEDEÑO ORTIZ**

MODIFICACIONES

CONTENIDO

(ESTRUCTURA KIOSCO)
CORTE A-A
PERSPECTIVA
DETALLES 1,2,3

FECHA ENTREGA 03 MAYO 2017

NOTAS

APROBO:

ESCALA	REV. #:
1:30	
PLANO Nº	**VERSION**
ES-D02	0

ARCHIVO DE DIBUJO:
D01-A D02-A KIOSKO.dwg