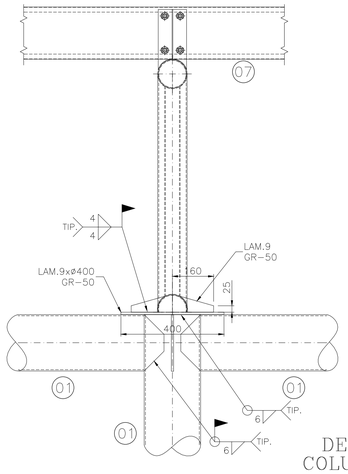

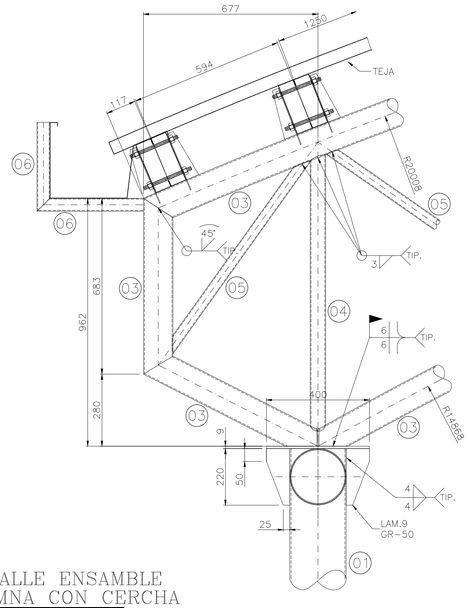

DETALLE ENSAMBLE
COLUMNA CON CERCHA
ESC:_____1:10

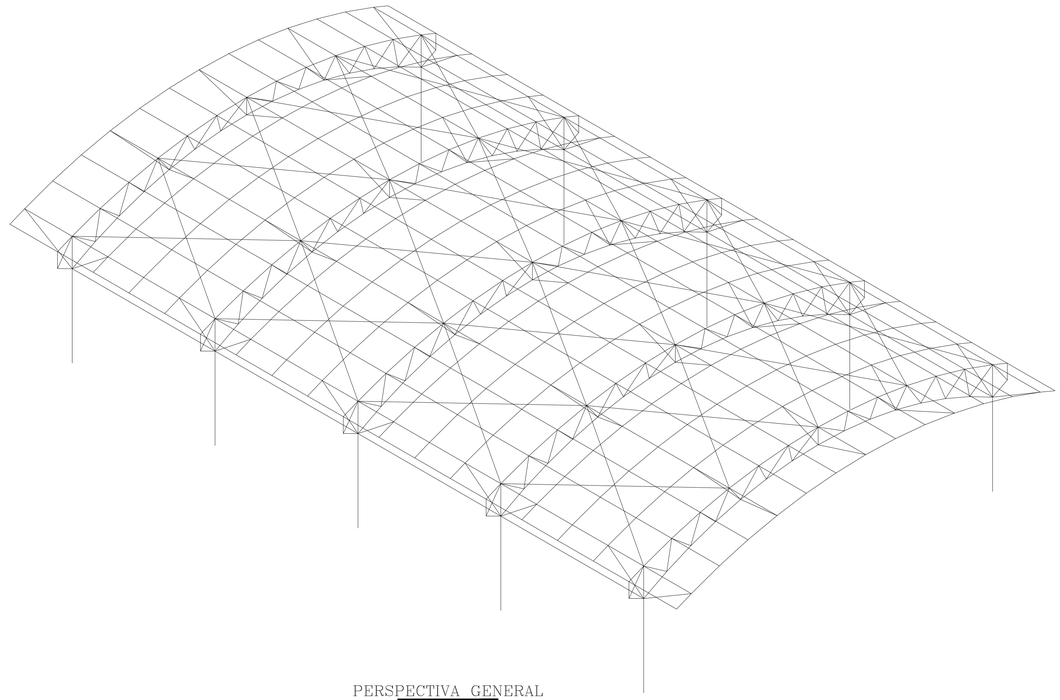

PERSPECTIVA GENERAL
ESC:_____1:..

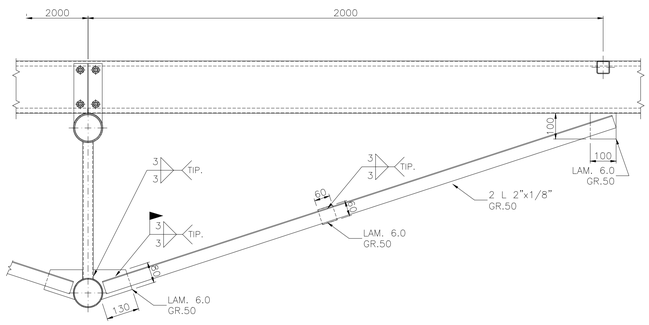

DETALLE TORNAPUNTAS
ESC:_____1:10

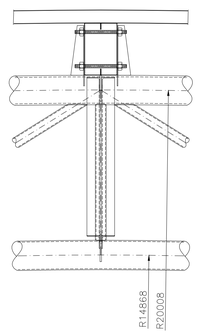

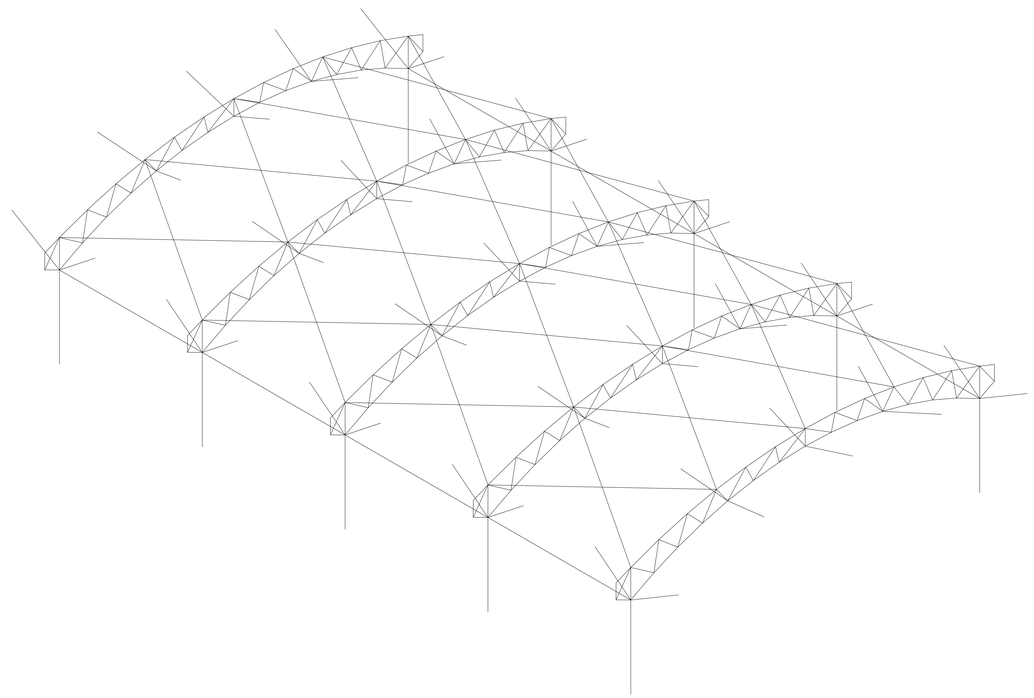

PERSPECTIVA CON PORTICOS,VIGAS Y TORNAPUNTAS
ESC:_____1:...

ESPECIFICACIONES DE DISEÑO

REGLAMENTO COLOMBIANO DE CONSTRUCCION SISMO RESISTENTE NSR-10

CARGAS

MUERTA:	
*TEJA	5 Kg/m²
*ACCESORIOS, ILUMINACION, VARIOS	10 Kg/m²
*PESO PROPIO EST. METALICA	S/N CALCULOS
VIVA	50 Kg/m²
VIENTO	50 Kg/m²

PARAMETROS SISMICOS

PERFIL DEL SUELO TIPO C
ZONA DE AMENAZA SISMICA BAJA
GRUPO DE USO II
COEFICIENTE DE IMPORTANCIA 1.1
Aa = 0.10
Av = 0.10
Ro = 2 / R = 1.35
SISTEMA DMI, PORTICOS ACERO PERFILES TUBULARES
CERCHAS NO DUCTILES, COLUMNAS EN VOLADIZO.

ESPECIFICACIONES DE MATERIALES

ANCLAJES
ANCLAJE QUIMICO ☐
BARRAS HAS GRADO B 7 ☑
BARRAS A - 37 ☐
SAE 1020 ☐
EPOXICO EPCON CERAMICS G522 ☑
EPOXICO HILTY RE-500 ☐
ANCLAJE MECANICO ☐
ANCLA EXPANSIVA HKB CUÑA ☐
BARRAS SAE 1020N (Embebidas) ☐
BARRAS SAE 1040N (Embebidas) ☐
BARRAS F 1554 GR-105 (Embebidas) ☑

TORNILLERIA
TORNILLOS A 325 ☑
TORNILLOS A 490 ☐
TORNILLOS SAE Grado 5 ☐
TORNILLOS SAE Grado 8 ☐

PERFILES ESTRUCTURA

PERFILES EUROPEO (ASTM A-572 G-50) ☑
PERFILES I PREFABRICADOS (ASTM A-572) ☑
PERFILES AMERICANOS TIPO W (G-50) ☑
PERFILES AMERICANOS TIPO Channel (G-50) ☑
TUBERIA ESTRUCTURAL A-500 GRADO C ☑
PERFILES ANGULOS ASTM A-500 GR-50 ☑

LAMINAS DE CONEXIONES
Lam A-36 ☐
Lam A-572 ☑

PINTURA
LIMPIEZA SINORMA SSPC
SSPC - SP 2 ☑
SSPC - SP 3 (Limpieza Mecanica) ☐
SSPC - SP5 (Metal Blanco) ☐
SSPC - SP6 (Grado Comercial) ☐
SSPC - SP7 (Brush Off) ☐
SSPC - SP8 (Pickling - Quimica) ☐
SSPC - SP10 (Metal Casi Blanco) ☐
IMPRIMANTE
Anticorrosivo Base Alquidica ☑
Anticorrosivo Base Epóxica ☐
Auto imprimante ☐
ACABADO
Esmalte Base Alquídica ☐
Esmalte Base Epóxica ☐
Esmalte Uretano ☐
Galvanizado en Caliente ☑
Galvanizado en Frio (retoques en obra - Galvanox o Zinkit) ☑

ENTREPISOS

CONECTORES DE CORTANTE
Canales A - 572 Gr.50 ☐

SOLDADURA
TALLER E70XX ☑
OBRA E70XX ☑

Findeter
Financiera del Desarrollo

PROYECTO

DIAGNOSTICOS, ESTUDIOS, DISEÑOS Y CONSTRUCCIÓN DE ADECUACIONES PRIORIZADAS POR EL ICBF PARA LOS CENTROS DE ATENCIÓN ESPECIALIZADOS DE TURBACO Y VALLE DE LILI EN LOS DEPARTAMENTOS DE BOLIVAR Y VALLE DEL CAUCA

DISEÑO

B-SIGN INGENIERÍA
Ing. JUAN CAMILO BRETON PEÑA
Esp. Estructuras
MAT. 25202-200312 CND

CORDINADOR:

SUPERVISION

CONTRATISTA

GESTION RURAL Y URBANA S.A.S.

DIRECTOR DE PROYECTO:

NOMBRE: **ARQ. ANDRES ABRIL**
MAT. No. A25392007 - 79938509

INTERVENTORIA

SOCIEDAD TECNICA SOTA LTDA

DIRECTOR DE INTERVENTORIA:

NOMBRE: **ARQ. BRAULIO ABSALON CEDEÑO ORTIZ**

MODIFICACIONES

CONTENIDO

(ESTRUCTURA VISITAS)
DETALLES ENSAMBLE
PERSPECTIVAS

FECHA ENTREGA 02 MAYO 2017

NOTAS

APROBO:

ESCALA	REV. #:
1:10	
PLANO Nº	**VERSION**
ES-D03	0

ARCHIVO DE DIBUJO:
07-A AL 07-I COLBES.dwg