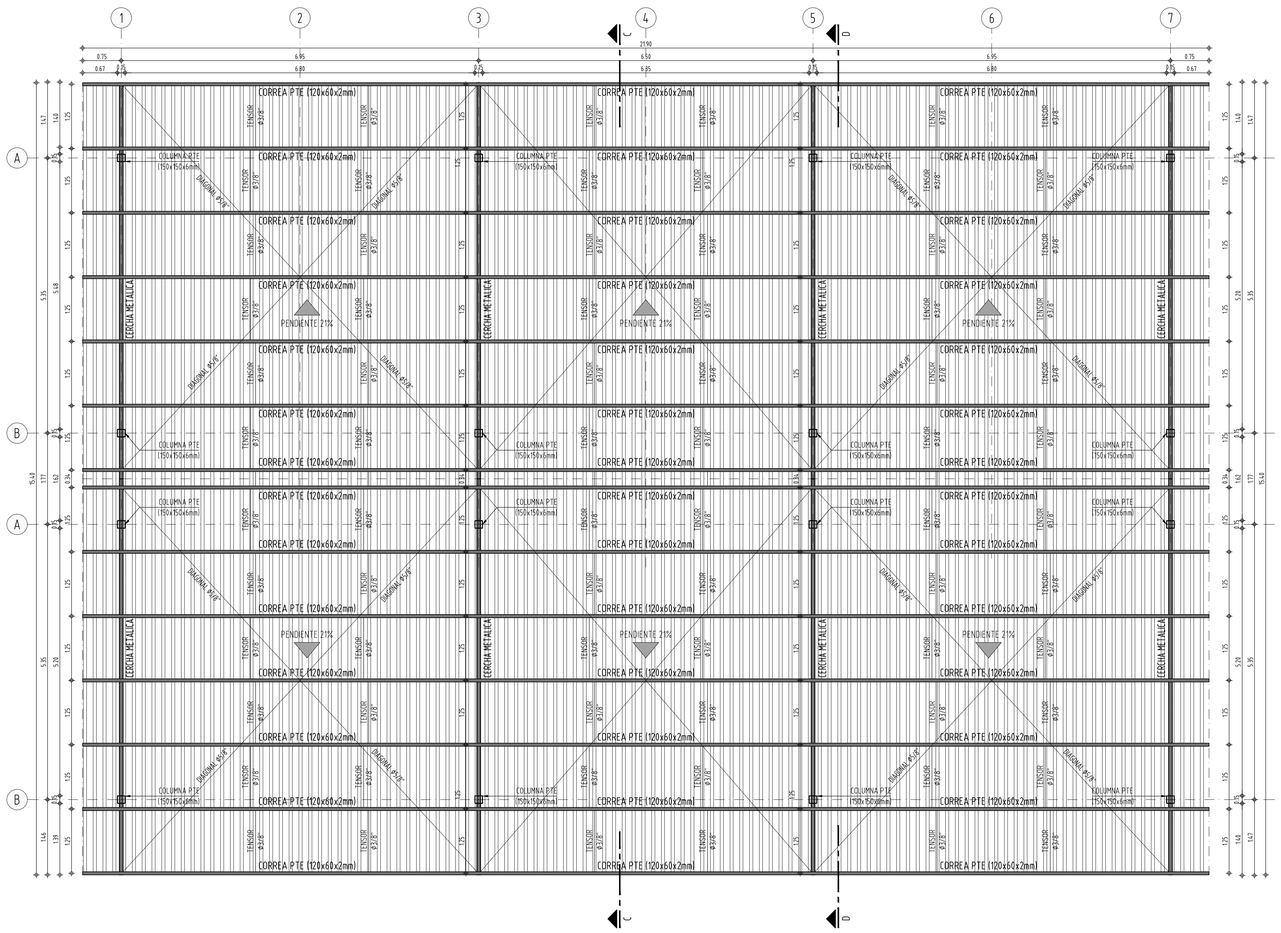

PLANTA ESTRUCTURAL DE CUBIERTA
Escala...1:50

SIMBOLOGÍA ESTANDAR PARA UNIONES SOLDADAS

ATRAS	FILETE	TAPÓN O RANURA	RANURAS O BORDES DE PIEZAS A SER SOLDADAS: CUADRADA	V	BISEL	U	J	ACAMPANADA	BISEL ACAMPANADO

SIMBOLOS SUPLEMENTARIOS DE SUELDA

APOYO	APOYO	TODO EL CONTORNO	SUELDA DE CAMPO	CONTORNO: AL RAS	CONTORNO: CONVEXO	
M	M					REFERENCIA AWS A2.4-79

LOCALIZACION DE LOS ELEMENTOS DEL SIMBOLO DE SUELDA

1. TIPO DE ACABADO
2. TIPO DE CONTORNO
3. BORDE DE LAS PIEZAS
4. ANCHO DE TAPON o PROFUNDIDAD DE SUELDA
5. GARGANTA DE SUELDA
6. PROFUNDIDAD DE PREPARACIÓN
7. LINEA DE REFERENCIA
8. REFERENCIA A ESPECIFICACIÓN
9. COLA (SE OMITE SI NO HAY REFERENCIA)
10. SIMBOLOGIA BASICA DE SUELDA Y/O REFERIDO A DETALLE
11. LONGITUD DE SUELDA
12. ESPACIAMIENTO CENTRO A CENTRO DE SUELDAS
13. SOLDADURA DE CAMPO
14. SOLDADURA TODO EL CONTORNO
15. SITIO DE SUELDA

EJECUCIÓN Y CONTROL DE CALIDAD PARA ESTRUCTURAS METALICAS

LOS MATERIALES A EMPLEAR SERÁN:
SOLDADURA ELECTRODO E6015
SOLDADURA ELECTRODO E7018

FABRICACIÓN EN TALLER:
AL EFECTO DE UN MÁXIMO APROVECHAMIENTO DE LOS MATERIALES, SE ACEPTARÁ HASTA UN EMPAL- ME SOLDADO (SOLDADURA DE PENETRACIÓN COM- PLETA EN PERFILES DE MAS DE SEIS METROS DE LONGITUD). EN PERFILES CON LARGOS DE SEIS METROS O MENOS NO SE ACEPTARÁN EMPALMES.
LAS PERFORACIONES PARA PERNOS SE REALIZARAN CON TALADROS Y NO SE PERMITIRÁ REALIZARLOS CON SOPLETE O PUNZÓN.
LAS PLATINAS Y PLANCHAS EN GENERAL SE COR- TARÁN CON GUILLOTINA, NO SE PERMITIRÁ EL CORTE CON SOPLETE.
LOS ELEMENTOS METÁLICOS FABRICADOS EN TALLER SE CUBRIRÁN (PREVIA LIMPIEZA Y ELIMINACIÓN DEL OXIDO SUPERFICIAL) CON UNA MANO DE ZINCROMA- TO Y UNA MANO DE ANTICORROSIVO (EN COLORES DIFERENTES) Y UNA MANO DE ESMALTE GRIS.
LOS PERFILES LAMIDADOS DE ACERO NECESITAN PIN- TURA ANTICORROSIVA WASH-PRIMER. LA ULTIMA MANO SE APLICARA UNA VEZ CONCLUIDO EL MONTAJE DE LA ESTRUCTURA.
ESTE PROCESO DE PINTADO SE APLICARA INCLUSO EN LAS SUPERFICIES QUE ESTARAN EN CONTACTO CON PLACAS DE UNIÓN.

SOLDADURAS:
SE UTILIZARA EL METODO DE SOLDADURA ELECTRICA MANUAL, CON ELECTRODO REVESTIDO, EN TODOS LOS ENCUENTROS DE CORREAS, CARTELAS, PLATINAS Y PERFILES METALICOS EN GENERAL.
PARA LA INSPECCION VISUAL DE LOS CORDONES DE SOLDADURA SE ADOPTARA EL SIGUIENTE CRITERIO.

CONEXIONES A DESLIZAMIENTO CRITICO	
DIAMETRO	TORQUE LB.FT
1/2"	100
5/8"	200
3/4"	350
7/8"	550

Estos tamaños de la soldaura aplican en el caso donde no sea indicado en los detalles de diseño:

MAYOR ESPESOR DE LAS PIEZAS EN CONTACTO	DIMENSIÓN DEL FILETE (D)
hasta 6mm	3mm
de 6mm a 12mm	5mm
de 12mm a 19mm	6mm
de 19mm a 38mm	8mm

CUADRO DE TRASLAPOS MINIMOS

Barra	REFUERZO VIGAS: INFERIOR	REFUERZO VIGAS: SUPERIOR	COLUMNAS
#2	0,30	0,40	0,40
#3	0,45	0,60	0,60
#4	0,60	0,70	0,70
#5	0,70	0,90	0,90
#6	0,85	1,00	1,00
#7	1,20	1,60	1,60
#8	1,40	1,80	1,80

Las unidades se encuentran en metros.

CUADRO DE GANCHOS

Barra	REFUERZO PRINCIPAL: 90º	REFUERZO PRINCIPAL: 180º	ESTRIBOS: 135º - 180º
#2	0,08	0,08	0,08
#3	0,13	0,13	0,08
#4	0,20	0,15	0,10
#5	0,25	0,20	-
#6	0,30	0,25	-
#7	0,35	0,30	-
#8	0,40	0,35	-

Las unidades se encuentran en metros.

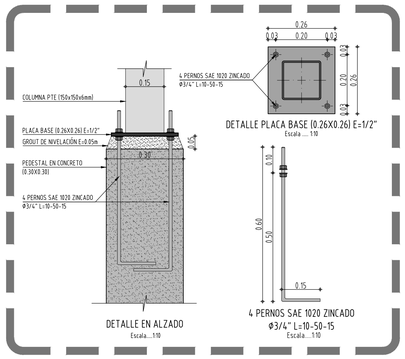

DETALLE 1
ANCLAJE COLUMNA METALICA A PEDESTAL
Escala....1:10

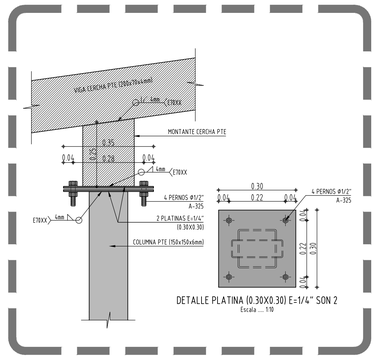

DETALLE 2
ANCLAJE COLUMNA METALICA A CERCHA METALICA
Escala....1:10

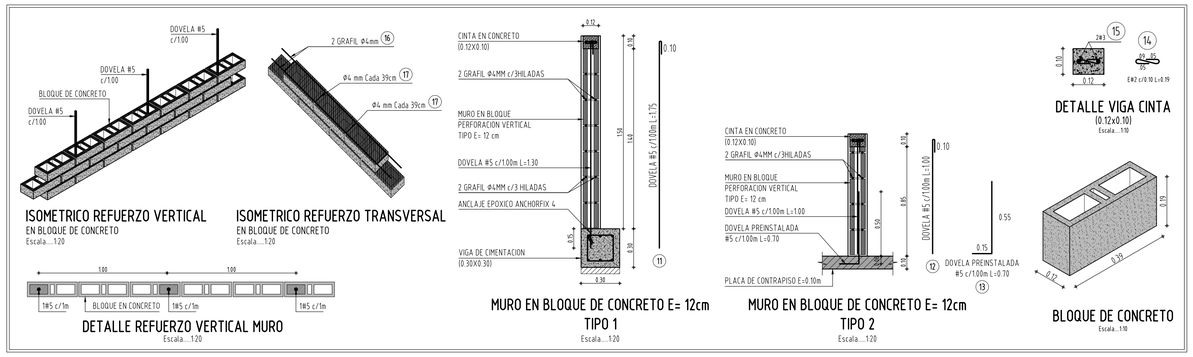

ISOMETRICO REFUERZO VERTICAL
EN BLOQUE DE CONCRETO
Escala....1:20

ISOMETRICO REFUERZO TRANSVERSAL
EN BLOQUE DE CONCRETO
Escala....1:20

DETALLE REFUERZO VERTICAL MURO
Escala....1:20

MURO EN BLOQUE DE CONCRETO E= 12cm TIPO 1
Escala....1:20

MURO EN BLOQUE DE CONCRETO E= 12cm TIPO 2
Escala....1:20

DETALLE VIGA CINTA
(0.12x0.10)
Escala....1:10

BLOQUE DE CONCRETO
Escala....1:10

PERFILES A EMPLEAR

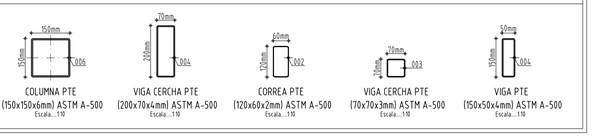

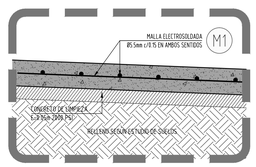

DETALLE 3
SECCIÓN TIPO REFUERZO PLACA DE CONTRAPISO E=0.10m
Escala....1:10

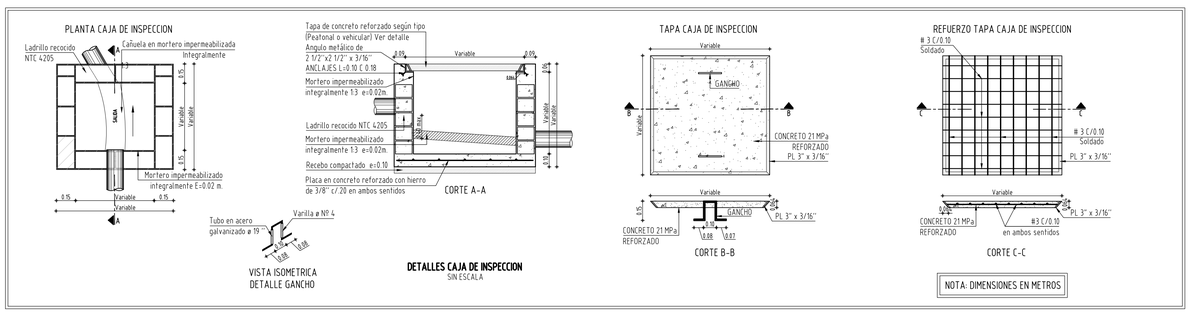

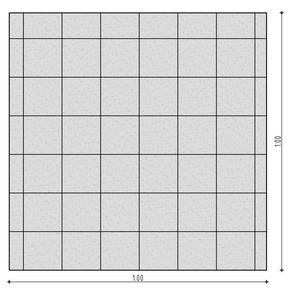

DETALLE EN PLANTA LOSA DE SALPIQUE
Escala....1:10

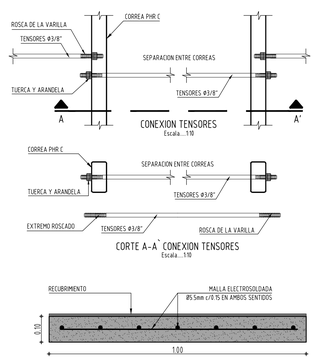

DETALLE LOSA DE SALPIQUE
EN CONCRETO E=0.10m
Escala....1:10

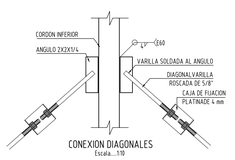

NOMENCLATURA DEL REFUERZO PRINCIPAL

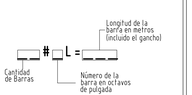

DIMENSIONES EN METROS A MENOS QUE SE ESPECIFIQUE LO CONTRARIO.

MINVIVIENDA

MINISTERIO DE VIVIENDA, CIUDAD Y TERRITORIO

MUNICIPIO DE BAJO BAUDÓ

Findeter 25 AÑOS

CONTRATISTA
CONSORCIO CONSTRUYENDO BAJO BAUDO

CONSULTOR
VIACON S.A.S

PROYECTO
AJUSTES A LOS DISEÑOS DE DETALLE DEL ALCANTARILLADO SANITARIO, EBAR Y PTAR PARA EL ÁREA URBANA PRINCIPAL DEL MUNICIPIO DE BAJO BAUDO (PIZARRO)

DISEÑÓ
ING JUAN CARLOS CORTÉS CORTÉS
MAT.

APROBÓ

Vo.Bo. INTERVENTORÍA
ING MANUEL GUILLERMO ALFARO
MAT. 18420 CND
CONSORCIO PROSPERIDAD

DIBUJÓ
ANGIE XIMENA CARDONA TANGARIFE

NOTAS

CONVENCIONES

CONTIENE
PLANTA ESTRUCTURA DE CUBIERTA Y DETALLES SISTEMA DE DESHIDRATACIÓN MUNICIPIO BAJO BAUDÓ

FECHA
AGOSTO DE 2015

6/16

ESCALA INDICADAS

ARCHIVO
BAB-DBS-EST-PTAR-06.dwg