Cuadro de carga T-D Tomas y luces.

TABLERO	CIRCUITOS	LAMPARAS FLUORESCENTES 2X20 20 VA	LAMPARAS FLUORESCENTES 2X32W 40 VA	LAMPARAS FLUORESCENTES 2X32W 70 VA	TOMAS DOBLE AISLADOS 100 VA	LAMPARA METAL HALIDE 250W 250 VA	TOMACORRIENTES DOBLE DE USO GENERAL 100 VA	TOMACORRIENTES TOMAS A 220 V 100 VA	TOMACORRIENTES DOBLE DE USO ESPECIFICO 100 VA	CARGA VA	ALTIMETRO ESPS	OBSERVACIONES
T-Alumb. Aulas	1-3							1		1800	2x20	
	2						3			540	1x15	
	4	4								120	1x15	
	5			2						140	1x15	
	TOTAL									(2600)		Alimal1"-3(10+10)10

DIAGRAMA UNIFILAR POZO Nº 2 SENA BATALLÓN

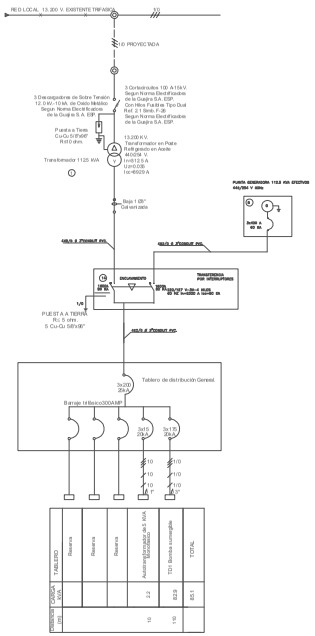

DETALLE ESTRUCTURA DE TRANSFORMADOR TIPO POSTE

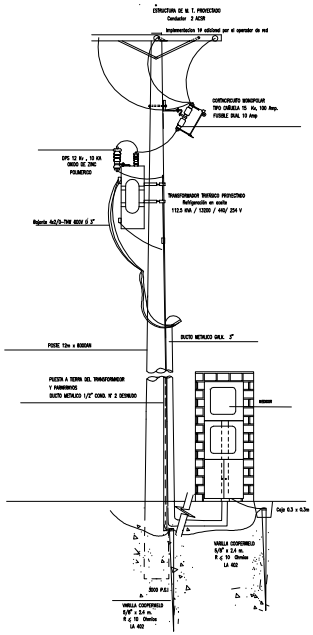

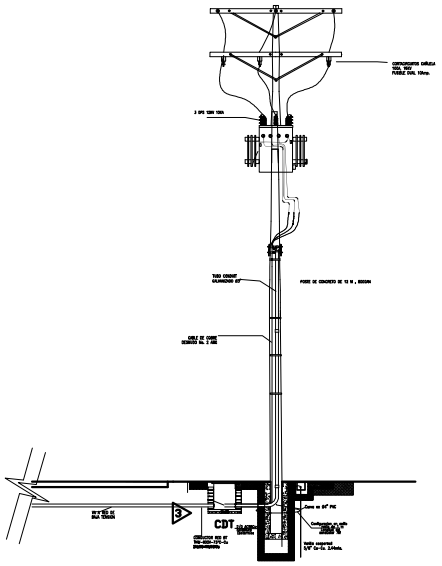

Caja de inspección para tierra

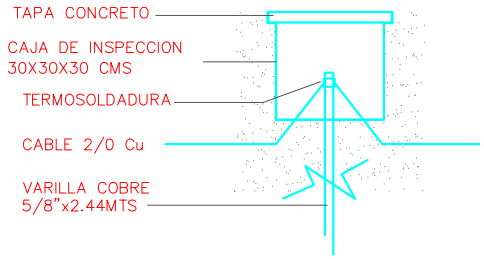

Detalle platina para tierra

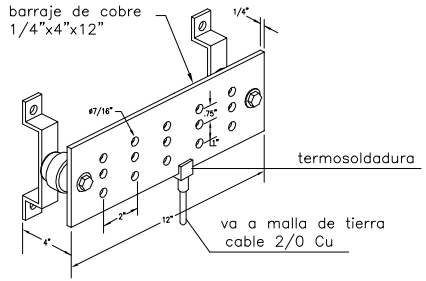

DETALLE REGISTRO ELÉCTRICO

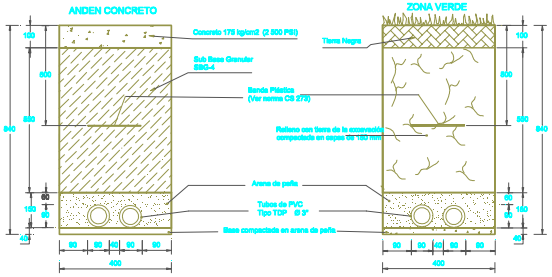

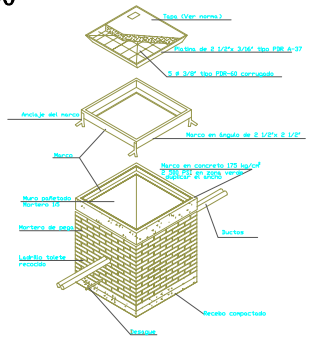

CONVENCIONES

- POSTE CONCRETO EXISTENTE
- POSTE CONCRETO PROYECTADO
- RED AEREA PRIMARIA EXISTENTE
- RED AEREA PRIMARIA PROYECTADA
- TRF. TIPO POSTE EXISTENTE
- TRF. TIPO POSTE A INSTALAR
- LUMINARIA DE ALUMBRADO PUBLICO EXISTENTE
- RED SUBTERRANEA DE B.T
- REGISTRO ELECTRICO DE B.T
- SECCIONADOR TRIPOLAR DE CUCHILLA 15KV

TABLA DE CONVENCIONES

- LAMPARA EN APLIQUE AHORRADOR 25V.
- REFLECTOR METAL HALIDE 400V. 220 v.
- LAMPARA 2X32 W.110v.
- LUMINARIA METAL HALIDE 250V. 220 v.
- S INTERRUPTOR SENCILLO
- S2 INTERRUPTOR DOBLE
- TOMACORRIENTE DOBLE 110V.
- TOMACORRIENTE 220V.
- TABLERO MULTIBREAKERS
- CIRCUITO POR EL TECHO O PARED
- CIRCUITO POR EL PISO
- LAMPARA DE EMERGENCIA

NOTA:-TODAS LAS TUBERIAS NO EXPECIFICADAS SERA CONDUIT PVC DE 1/2"
-EL CONDUCTOR NO ESPECIFICADO SERÁ CABLE THHN-AWG Nº12
-LA LAMPARA DE EMERGENCIA SERA CONECTADA A UN TOMACORRIENTE CON CABLE ENCAUCHETADO 2X16 Y CLAVIJA.

DISEÑO	PROPIETARIO	PROYECTO	REVISIONES	REFERENCIA EXTERNAS
G:\ASAA.jpg		CONSTRUCCIÓN SISTEMA DE RESPALDO ACUEDUCTO DE RIOHACHA CORUÑA-10 POZO No.1		

DISEÑO ELECTRICO:	PROYECTO	V.B.
ING. JUAN CARLOS SIERRA VELASQUEZ Mat: EL 205 3510	CONSTRUCCIÓN SISTEMA DE RESPALDO ACUEDUCTO DE RIOHACHA CORUÑA-10 POZO No.1	
DIBUJO: S Y S ELECTRICOS Y CIVILES EU.	OFICINA CALLE 21 No. 15-175 TEL: 311-4076225 sersuelaquesa616@hotmail.com RIOHACHA – LA GUAJIRA	ARCHIVO ACAD:

CONTENIDO:	UBICACIÓN			
DIAGRAMA UNIFILAR, CUADROS DE CARGA Y DETALLES ELECTRICOS DE CONSTRUCCION POZO Nº 2 DE EL SENA	RIOHACHA			E-8
	ESCALA INDICADA	FECHA 04-02-15	VERSION 01	
	ELECTRICO			8DE9