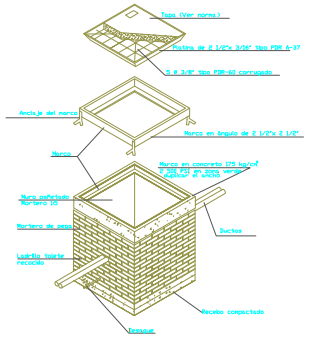

REGISTRO ELECTRICO

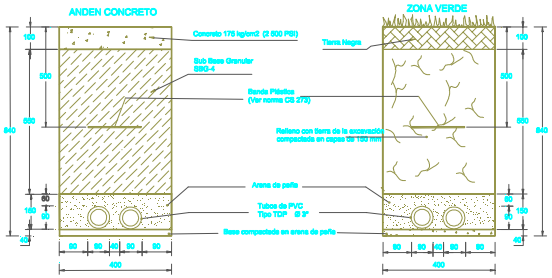

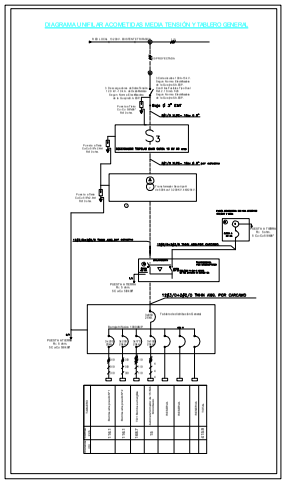

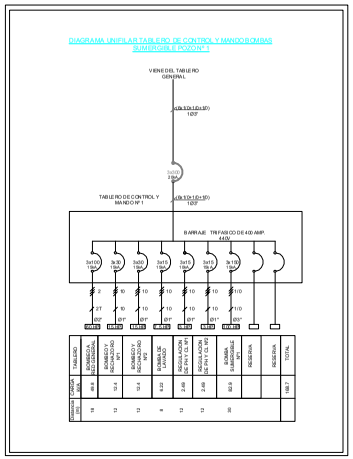

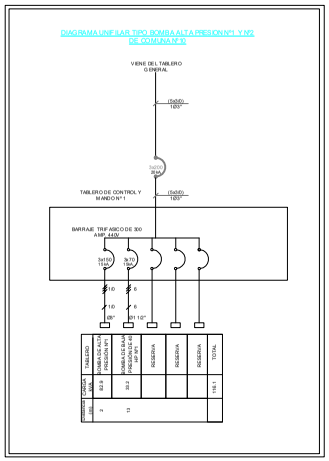

CORTE FRONTAL SUBESTACIÓN ELÉCTRICA

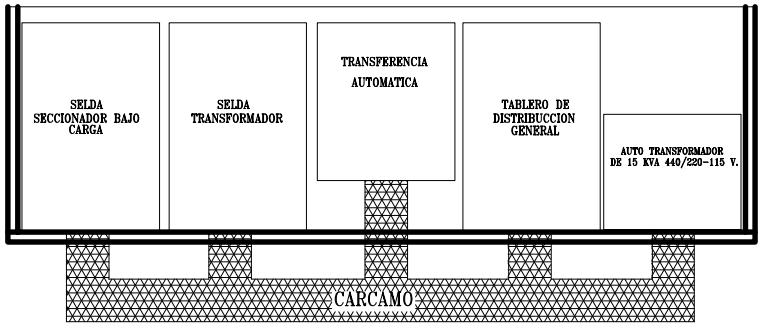

Cuadro de carga T-D Tomas y luces.

TABLERO	CIRCUITO	LUMINARIA FLUORESCENTE 1X32 20 VA	LUMINARIA FLUORESCENTE 2X32 40 VA	LUMINARIA FLUORESCENTE 3X32 70 VA	TOMA 110 VA 120 VA	LUMINARIA METAL HALIDE 250 VA 220 VA	BOMBILLO 100 VA 120 VA	TOMA 2 X 110 VA 120 VA	TOMA 2 X 110 VA 120 VA	BOMBILLO 100 VA 120 VA	TOMA 2 X 110 VA 120 VA	TOMA 2 X 110 VA 120 VA	TOMA 2 X 110 VA 120 VA	TOMA 2 X 110 VA 220 VA	TOMA 2 X 110 VA 220 VA	TOMA 2 X 110 VA 220 VA	TOTAL VA	CALIBRE AWG	OBSERVACIONES
T-Bomb. Abas	1-3					5											1250	2x16	
	2-4					4											1000	2x16	
	6-7					3											750	2x16	
	6	8															240	1x16	
	8	6															180	1x16	
	9	9															270	1x16	
	10			6													420	1x16	
	11			5													350	1x16	
	13-14							1									1000	2x20	
	15-16							1									1000	2x20	
	16-18							1									1000	2x20	
	17-19							1									1000	2x20	
	20						4										720	1x20	
	21						6										1080	1x20	
	22						6										1080	1x20	
	23						7										1260	1x20	
	24																		
	25																		
	26																		
	27																		
	28																		
	29																		
	30																		
	TOTAL																(10770)	[illegible]	
1																			

Detalle platina para tierra

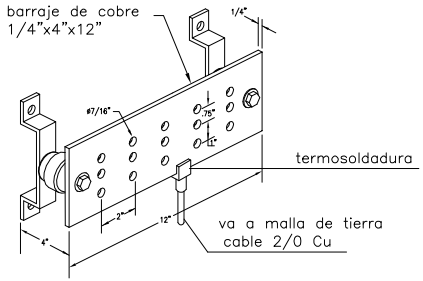

Caja de inspección para tierra

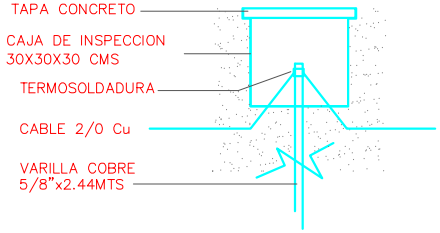

CONVENCIONES

- POSTE CONCRETO EXISTENTE
- POSTE CONCRETO PROYECTADO
- RED AEREA PRIMARIA EXISTENTE
- RED AEREA PRIMARIA PROYECTADA
- TRF. TIPO POSTE EXISTENTE
- TRF. TIPO POSTE A INSTALAR
- LUMINARIA DE ALUMBRADO PUBLICO EXISTENTE
- RED SUBTERRANEA DE B.T
- RE REGISTRO ELECTRICO DE B.T
- S_3 SECCIONADOR TRIPOLAR DE CUCHILLA 15KV

TABLA DE CONVENCIONES

- LAMPARA EN APLIQUE AHORRADOR 25W.
- REFLECTOR METAL HALIDE 400W. 220 v.
- LAMPARA 2X32 W.110v
- LUMINARIA METAL HALIDE 250V. 220 v.
- S INTERRUPTOR SENCILLO
- S2 INTERRUPTOR DOBLE
- TOMACORRIENTE DOBLE 110V.
- TOMACORRIENTE 220V.
- TABLERO MULTIBREAKERS
- CIRCUITO POR EL TECHO O PARED
- CIRCUITO POR EL PISO
- LAMPARA DE EMERGENCIA

NOTA:-TODAS LAS TUBERIAS NO EXPECIFICADAS SERA CONDUIT PVC DE 1/2"
-EL CONDUCTOR NO ESPECIFICADO SERÁ CABLE THHN-AWG Nº12
-LA LAMPARA DE EMERGENCIA SERA CONECTADA A UN TOMACORRIENTE CON CABLE ENCAUCHETADO 2X16 Y CLAVIJA.
-EL DIAGRAMA UNIFILAR TIPO BOMBA ALTA PRESION Nº1 Y Nº2 DEL POZO Nº1 DE LA COMUNA 10 Y SENA SON SIMILARES Y SE REPITE LA CARGA DEL MISMO.

DISEÑO: G:\ASAA.jpg	PROPIETARIO / PROYECTO: CONSTRUCCIÓN SISTEMA DE RESPALDO ACUEDUCTO DE RIOHACHA COMUNA-10 POZO No.1	REVISIONES	REFERENCIA EXTERNAS	DISEÑO ELECTRICO: ING. JUAN CARLOS SIERRA VELASQUEZ Mat: EL 205 3510	PROYECTO: CONSTRUCCIÓN SISTEMA DE RESPALDO ACUEDUCTO DE RIOHACHA COMUNA-10 POZO No.1	V.B.	UBICACIÓN: RIOHACHA	E-7
				DIBUJO: S Y S ELECTRICOS Y CIVILES EU.	OFICINA CALLE 21 No. 15-175 TEL: 311-4076225 carlosdaquez61@hotmail.com RIOHACHA – LA GUAJIRA	ARCHIVO ACAD:	CONTENIDO: DIAGRAMA UNIFILAR, CUADROS DE CARGA Y DETALLES ELECTRICOS DE CONSTRUCCION POZO Nº 1 DE EL SENA	ESCALA INDICADA / FECHA 04-02-15 / VERSION 01 / ELECTRICO	7DE9